Qualifikationsverfahren Baupraktiker/-in EBA Berufskenntnisse 2015

Ausführungsgrundlagen 3 (Fachrechnen)

30 Minuten

Kandidat Gruppe ..... Nummer .....

Name .....

Vorname .....

Berufsfachschule .....

Bewertung Punkte

Bemerkungen .....

.....

.....

.....

.....

Die Experten .....

.....

Allgemeine Bedingungen

Die Lösungswege müssen ersichtlich und aufgeschrieben sein.

Schlussergebnisse müssen mit einer Einheit versehen sein und doppelt unterstrichen sein.

		Punkte max	Punkte ist
1	**Längenberechnungen / Pythagoras** Berechnen Sie **den Umfang** der abgebildeten Figur in m.	5	

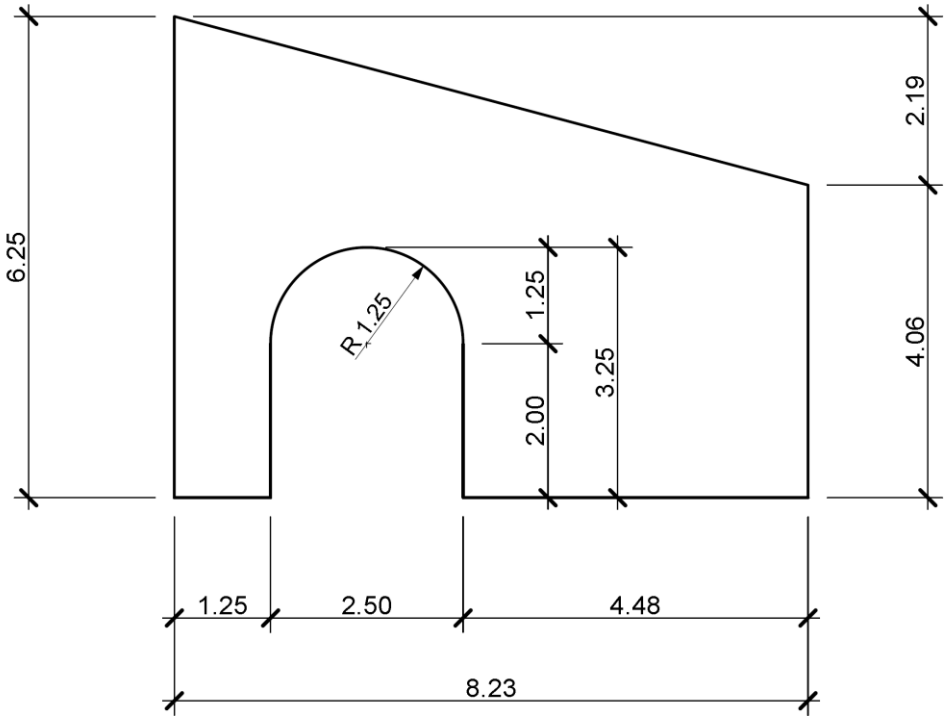

Skizze schematisch

2 Flächenberechnung Berechnen Sie die graue Fläche in m².	5	

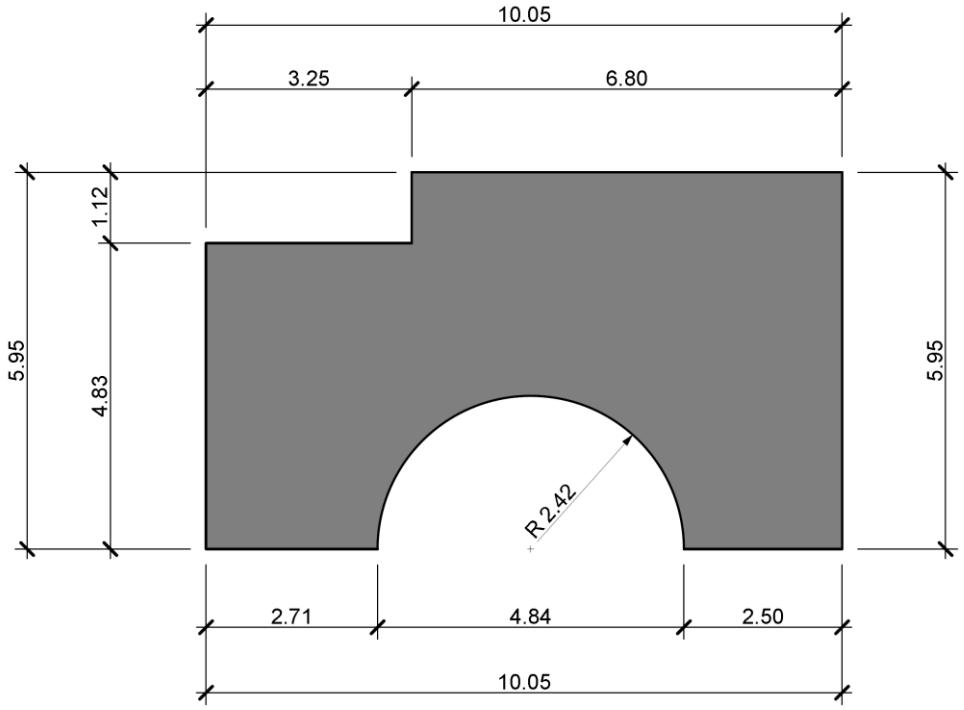

Skizze schematisch

3 Mauerwerkseinteilungen 3

Berechnen Sie wie viele Mauerwerksschichten mit Swissmodul Backsteinen mit einer Steinhöhe von 19 cm notwendig sind.

Sämtliche Lagerfugen und Deckenlager haben eine Stärke von 1 cm.

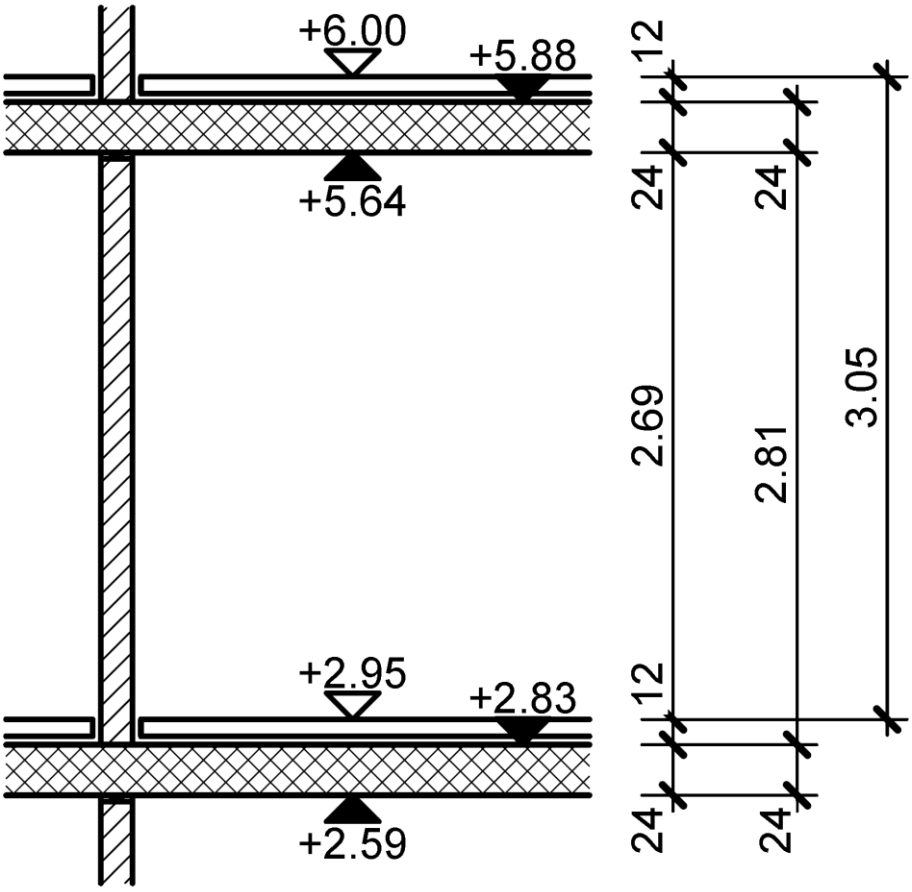

Querschnitt schematisch

4	**Gefälle und Höhenkoten** Berechnen Sie aus den beiliegenden Koten das Gefälle in Prozenten. 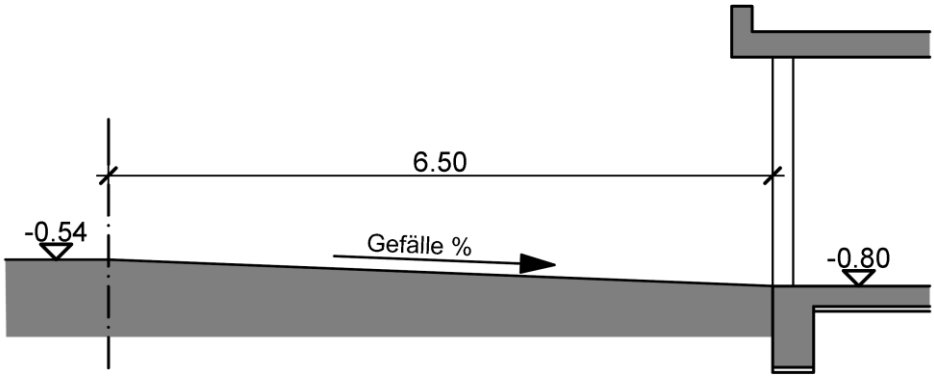 	3	

5 Volumen

Berechnen Sie für **sechs** Fundamente und **sechs** Stützen das gesamte Volumen in m^3. 5

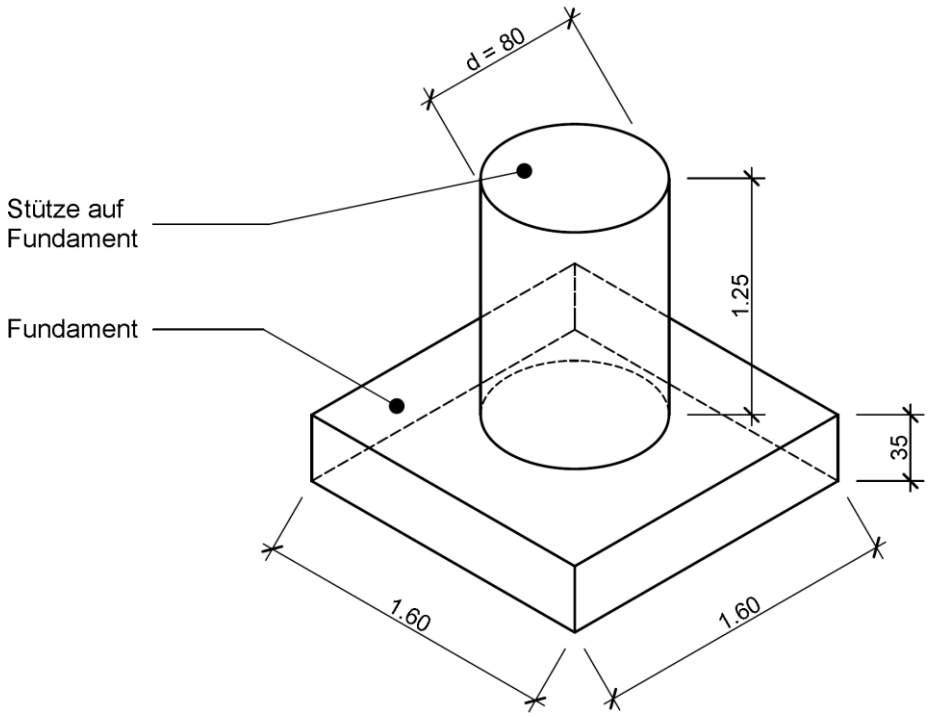

6 Masse und Koten

Berechnen Sie die fehlenden Höhenkoten A und B und die Masse C und D in cm aus dem beiliegenden Schnitt. 4

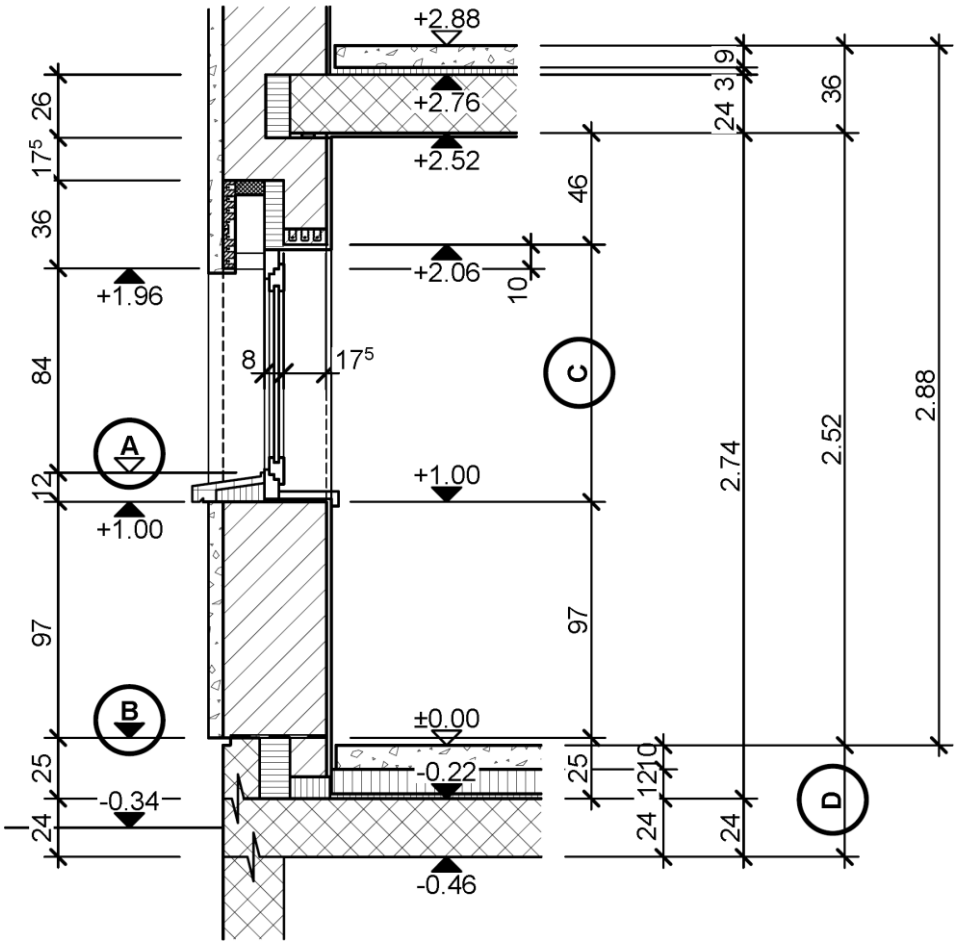

A = _____

B = _____

C = _____

D = _____

TOTAL Ausführungsgrundlagen 3 (Fachrechnen)	**25**	