Qualifikationsverfahren Maurer/in EFZ Berufskenntnisse 2016

Ausführung (Bauverfahren und Baukonstruktion)

Kandidat/in Gruppe ..... Nummer .....

Name .....

Vorname .....

Berufsfachschule .....

Bewertung Punkte: Note:

Bemerkungen .....

.....

.....

.....

.....

Die Experten .....

.....

1) **Bauplatzinstallationen** Nennen Sie **vier Materialien**, die Sie für das Erstellen eines konventionellen Schnurgerüstes benötigen. - _____ - _____ - _____ - _____	1	
2) **Unterfangung** Erklären Sie was eine **Unterfangung** ist. _____ _____ _____ _____	1	
3) **Spriessungen** Nennen Sie **zwei** unterschiedliche Grabenspriessungen. - _____ _____ - _____ _____	1	
4) **Aushubarbeiten** Erklären Sie den Begriff **Auflockerung**. _____ _____ _____ _____	1	
5) **Wasserhaltung** Nennen Sie **ein System** zur Grundwasserabsenkung. - _____	1	
6) **Baugrubenabschlüsse** Nennen Sie **zwei** vertikale Baugrubenabschlüsse. - _____ - _____	1	

7) **Kanalisationsarbeiten** 1 ½

Benennen Sie die **Punkte 1-6** bei einem Einstiegs- oder Kontrollschacht.

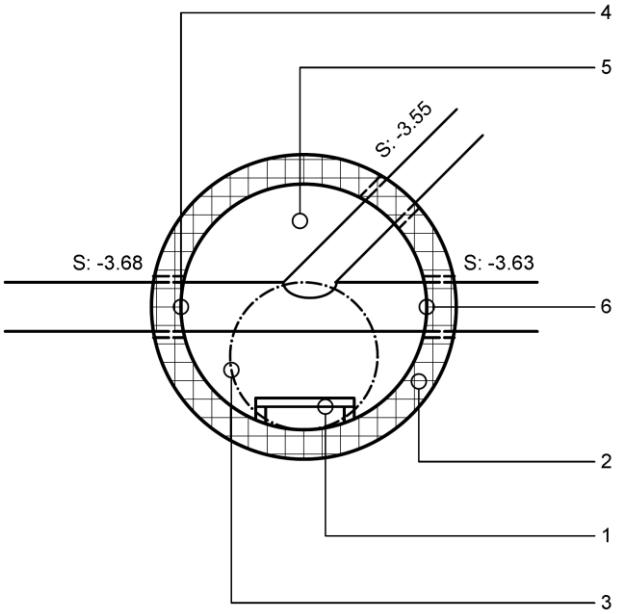

Grundriss Kontrollschacht

1 _____

2 _____

3 _____

4 _____

5 _____

6 _____

8) **Schalungsbau** 2

Erstellen Sie die Legende für die Punkte 1-8.

1 _____

2 _____

3 _____

4 _____

5 _____

6 _____

7 _____

8 _____

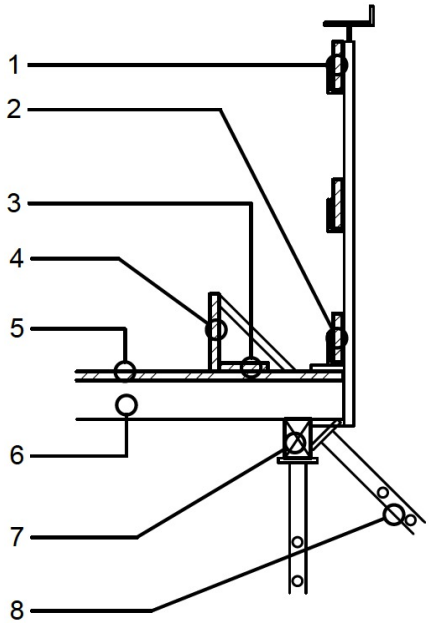

9) **Schalungsbau** Kreuzen Sie an, von welchen **drei** Faktoren der Schalungsdruck abhängig ist. Betoniergeschwindigkeit ☐ Konsistenz des Betons ☐ Schalungstyp ☐ Schalungshöhe / Wandhöhe ☐ Schalmaterial (Element oder konventionell) ☐ Lage des Betoniergerüstes ☐ Zementgehalt des Betons ☐	1 ½	
10) **Schalungsbau** Geben Sie an, welche Schalung welchem Schalungstypen (Typ 1-4) entspricht. Sichtbetonoberfläche mit Schaltafelstruktur _____ Normale Betonoberfläche _____ Sichtbeton mit Brettstruktur _____ Betonoberfläche mit einheitlicher Struktur _____	2	
11) **Betonarbeiten** Nennen Sie **zwei** Nachbehandlungen im Sommer, um das Schwinden von Beton zu reduzieren. - _____ - _____	1	
12) **Mauerwerksarbeiten** Nennen Sie **vier** mögliche Mauerwerksbestandteile bei einem Zweischalenmauerwerk ausser den Mauerwerkssteinen und dem Mörtel. - _____ - _____ - _____ - _____	2	

13) **Bewehrungen** 2

Benennen Sie die folgenden Bewehrungsbestandeile.

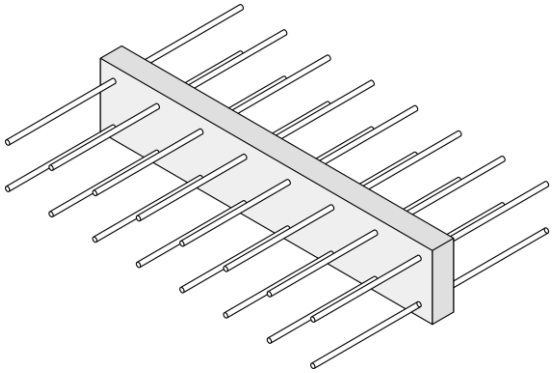

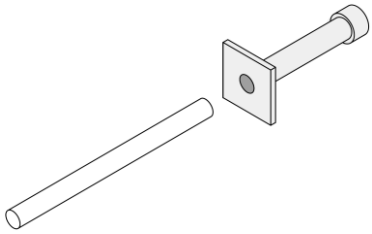

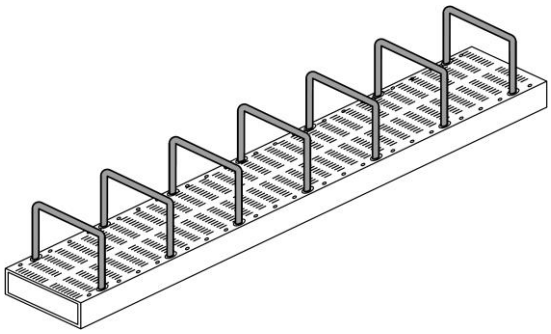

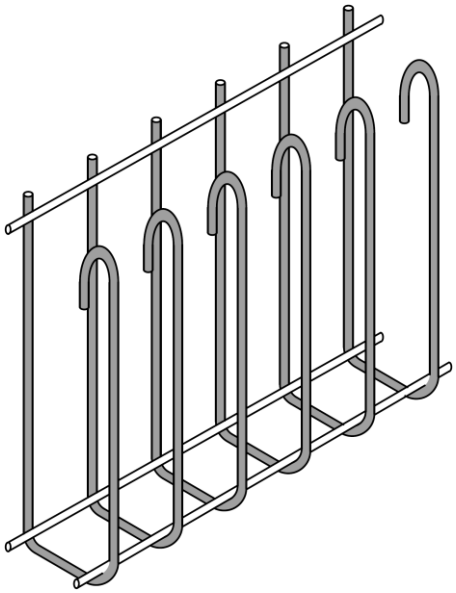

14) **Mauerwerksarbeiten** Ergänzen Sie ein Deckenauflager einer Flachdecke inkl. schwimmenden Estrich in einem beidseitig verputzten Zweischalenmauerwerke. (Skizze 1 Punkt) Benennen Sie (4 x ¼ Punkte) **Schalldämmlager / Mauerwerksanker / Trittschalldämmung / Deckenlager** 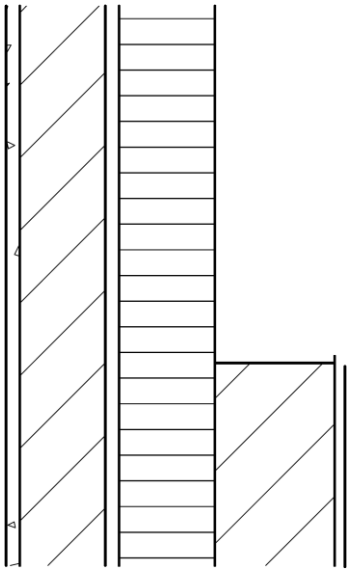	2	
15) **Wärmedämmungen / Sperrschichten** Markieren und beschriften Sie auf dem Sockeldetail **eine** Sperrschicht und **eine** Dämmschicht. Bestimmen Sie für Ihre Wahl je **einen** geeigneten Baustoff. 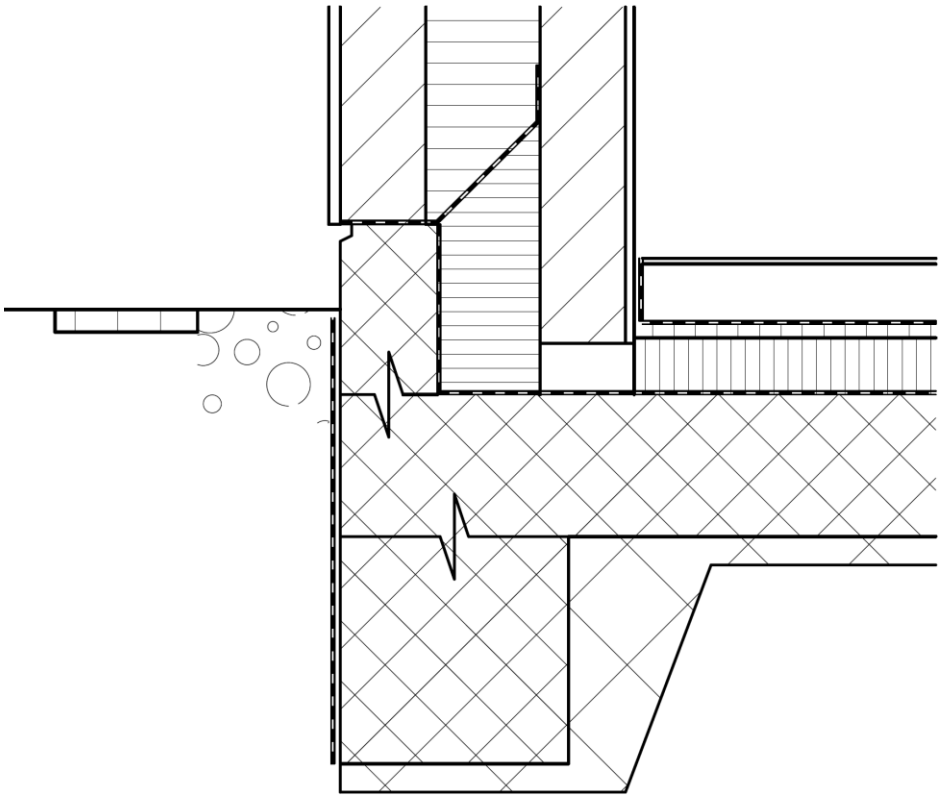	2	

16) **Verputzarbeiten** Nennen Sie **zwei** kritische Witterungseinflüsse beim Erstellen von konventionellen Aussenputzen. - _____ _____ - _____ _____	1	
17) **Schallschutzmassnahmen** Skizzieren, bemassen und beschriften Sie eine **zweischalige** Luftschall dämmende Wandkonstruktion	2	
Total Ausführung (Bauverfahren und Baukonstruktion)	**25**	